数　量　総　括　表

区分	工種	種別	細別	規格	単位	計算数量	設計数量		備考
河川土工	土工	掘削	オープン掘削	(A区間+B区間)	m3	2376.0	2400		
	表土すき取り工	表土すき取り	土砂	(B区間)	m3	125.0	130		
		土砂等運搬	土砂	(B区間)	m3	150.0	150		
		残土処分	粘性土	(B区間)	m3	150.0	150		
		堤防除草(複合)		(B区間)	m2	446.0	450		CADにて求積
		運搬(堤防除草)		(B区間)	m2	446.0	450		CADにて求積
		除草処分		(B区間)	m3	3.4	3		
護岸土工									
		盛土	施工幅員2.5m未満		m3	165.0	170		
		床堀	土砂		m3	132.3	130		
		埋戻	1m以上4m未満		m3	237.0	240		
			1m未満		m3	150.0	150		
	運搬処理工	残土運搬			m3	2347.0	2350		
		整地			m3	2347.0	2350		

数　量　総　括　表

区分	工種	種別	細別	規格	単位	計算数量	設計数量		備考
護岸工	ブロック積護岸工	天端工	18-8-25		m3	7.1	7		
		ブロック積　控350			m2	421.6	422		
		胴込めコンクリート	0.22m3/m2	18-8-40	m3	92.7	93		
		裏込砕石		RC-40	m3	169.1	169		
		基礎工		18-8-40	m	113.3	113		
		目地工		エラスチックフィラー t=20	m2	16.8	17		
遮水工		遮水シート		ベントナイト系	m2	748.3	748		
		遮水矢板	鋼矢板ハット型	L=6.0m	m	189.2	189		210枚
			重量		t	109.0	109		
			圧入長	油圧式可変超高周波型バイブロによる打設	m	5.5	6		
遮水剤塗布工	膨潤性遮水材				m	1261.1	1261		

数　量　総　括　表

区分	工種	種別	細別	規格	単位	計算数量	設計数量		備考
附帯工	ネットフェンス	ネットフェンス	H=1.8m 曲忍付	H=1.8m 曲忍付	m	115.5	116		
		ネットフェンス	ネットフェンス基礎	250*250*600	箇所	58.0	58		
舗装工	車道舗装工	表層		t=5cm,As舗装	m2	79.4	79		
		上層路盤		t=10cm,RM-30	m2	79.4	79		
		下層路盤		t=15cm,RC-40	m2	79.4	79		
	歩道舗装工	表層		t=3cm,As舗装	m2	162.0	162		
		上層路盤		t=10cm,RM-30	m2	162.0	162		
仮設工	水替工	ﾎﾟﾝﾌﾟ設置・撤去		120～450m3/h	箇所	1.0	1		
		ﾎﾟﾝﾌﾟ排水		120～450m3/h,常時排水	日	190.0	190		
	交通管理工	交通誘導警備員			人日	130.0	130		130日*1人

土工

集　計　表

細別・規格	計算式						数量	
		土工計算書	護岸土工					
土工								
	細目							
掘削		2376.0					2376.0	m3
表土すき取り工	表土すき取り	125.1					125.0	m3
	土砂等運搬	150.1					150.0	m3
	残土処分	150.1					150.0	m3
	堤防除草(複合)	446.0					446.0	m2
	堤防除草(運搬)	446.0					446.0	m2
	除草処分	3.4					3.4	m3
護岸作業土工								
盛土	施工幅員2.5m未満		165.4				165.0	m3
床掘			132.3				132.0	m3
埋戻	1m以上4m未満		237.3				237.0	m3
	1m未満		150.2				150.0	m3
						埋戻し計	387.0	m3
砂詰め	小規模埋戻し		22.7				23.0	m3
残土処理工								
残土運搬	2508.0	− 552	×	1.2	=	2347.2	2347.0	m3
掘削合計	2376.0	+ 132.0			=	2508.0	2508.0	m3
盛土合計	165.0				=	165.0	165.0	m3

土工計算表(A区間)

測点		距 離 (m)	断 面 積(m2)					平均断面積(m2)					体積(m3)				
			掘削	盛土	盛土	盛土		掘削	盛土	盛土	盛土		掘削	盛土	盛土	盛土	
護岸土工																	
No.16		0.00															
No.17		20.00	11.20					11.20					224.0				
No.18		20.00	11.20					11.20					224.0				
No.19		20.00	11.20					11.20					224.0				
No.19		0.00	11.20														
No.19	+10.00	10.00	9.70					10.45					104.5				
計		70.0											776.5				

土工計算表(B区間)

測点		距 離 (m)	断 面 積(m2)					平均断面積(m2)					体積(m3)				
			掘削	盛土	盛土	盛土		掘削	盛土	盛土	盛土		掘削	盛土	盛土	盛土	
護岸土工																	
No.16		0.00															
No.17		20.00	11.20					11.20					224.0				
No.18		20.00	11.20					11.20					224.0				
No.19		20.00	11.20					11.20					224.0				
No.20		20.00	11.20					11.20					224.0				
No.20		0.00	20.50														
No.21		20.00	22.00					21.25					425.0				
No.21	+12.66	12.66	22.00					22.00					278.5				
計		112.66											1599.5				
合計A+B		182.66											2376.0				

土工計算表(B区間)

測点		距 離 (m)	断 面 積(m2)					平均断面積(m2)					体積(m3)				
			掘削	盛土	盛土	盛土	土羽	掘削	盛土	盛土	盛土	土羽	掘削				
表土すき取り工																	
No.20		0.00	3.90														
No.21		20.00	3.80					3.85					77.0				
No.21	+12.66	12.66	3.80					3.80					48.1				
																残土処分	
計		32.66											125.1				150.1
合計		32.7											125.1				150.1

護岸土工	数量計算書	
細別・規格	計算式	数量
作業土工		
盛土	単位数量　断面延長　天端延長を使用	
護岸工		
A-A	(　0.40　+　1.40　)/2　×　2.49　＝ 2.24	
B-B	1.40　×　40.00　＝ 56.00	
C-C	(　1.40　+　1.60　)/2　×　40.00　＝ 60.00	
D-D	(　1.60　+　1.50　)/2　×　20.00　＝ 31.00	
E-E	1.50　×　10.80　＝ 16.20	
	計　＝ 165.44	165.44　m3
	合計	165.44　m3

護岸工	数量計算書	
細別・規格	計算式	数量
作業土工		
床掘	単位数量　断面延長　基礎長を使用	
護岸工		
A-A	(　1.10　+　0.80　)/2　×　2.49　＝ 2.37	
B-B	(　0.80　+　1.10　)/2　×　40.00　＝ 38.00	
C-C	1.10　×　40.00　＝ 44.00	
D-D	1.10　×　20.00　＝ 22.00	
E-E	(　1.10　+　3.70　)/2　×　10.80　＝ 25.92	
	計　＝ 132.29	132.29　m3
	合計	132.29　m3

護岸工	数量計算書	
細別・規格	計算式	数量
作業土工		
埋戻 1m以上4m未満	単位数量 断面延長 基礎長を使用	
護岸工		
A-A	(3.30 + 2.00)/2 × 2.49 = 6.60	
B-B	(2.00 + 2.10)/2 × 40.00 = 82.00	
C-C	2.10 × 40.00 = 84.00	
D-D	2.10 × 20.00 = 42.00	
E-E	2.10 × 10.80 = 22.70	
	計 = 237.30	237.30 m3
	合計	237.30 m3

護岸工	数量計算書	
細別・規格	計算式	数量
作業土工		
埋戻　1m未満	単位数量　断面延長　基礎長を使用	
護岸工		
A-A	(　0.90　+　1.20　)/2　×　2.49　＝ 2.61	
B-B	1.20　×　40.00　＝ 48.00	
C-C	1.20　×　40.00　＝ 48.00	
D-D	1.20　×　20.00　＝ 24.00	
E-E	(　1.20　+　3.90　)/2　×　10.80　＝ 27.54	
	計　＝ 150.15	150.15　m3
	合計	150.15　m3

護岸工	数量計算書	
細別・規格	計算式	数量
作業土工		
砂詰	単位数量　断面延長　基礎長を使用	
護岸工		
A-A	0.20 × 2.49 ＝ 0.50	
B-B	0.20 × 40.00 ＝ 8.00	
C-C	0.20 × 40.00 ＝ 8.00	
D-D	0.20 × 20.00 ＝ 4.00	
E-E	0.20 × 10.80 ＝ 2.16	
	計 ＝ 22.66	22.66 m3
	合計	22.66 m3

護岸工

集　計　表

細別・規格	計算式						数量
土工	土工集計参照						
	細目						
ブロック積 護岸工	天端工　18-8-25	115.20					115.2　m
	上記10m当たり体積　0.62	7.14					7.1　m3
	ブロック積　控350	421.59					421.6　m2
	胴込めコンクリート 0.22m3/m2　18-8-40	92.7					92.7　m3
	裏込砕石　RC40	169.09					169.1　m3
	基礎工　18-8-40	113.29					113.3　m
	上記10m当たり体積　1.10	12.46					12.5　m3
目地工	エラスチックフィラー ｔ＝20	16.79					16.8　m2

施工パッケージ型積算基準 P-54 （平成24 年10 月1 日以降入札を行う工事から適用）

問知ブロック，緑化ブロックにおける胴込コンクリート設計量は，次表を標準とする。これにより難い場合は，別途考慮する。

表4.11　胴込コンクリート設計量

ブロック質量	胴込コンクリート
150kg／個未満	2.2m³／10m²
150kg／個以上	2.5m³／10m²

ブロック積工(練)面積計算書

測点	距 離 (m)	法覆延長(m)		法覆斜長(m)			平均延長(m)		平均斜長(m)			面積(m2)		延長(m)		
		天端	基礎	斜長			延長		斜長			面積		天端	基礎	
護岸工																
No.15 +17.88	0.00			3.69												
1	10.00	10.00	10.00	3.69			10.00		3.69			36.90		10.00	10.00	
2	5.57	5.57	5.49	3.69			5.53		3.69			20.41		5.57	5.49	
3	2.66	2.66	2.58	3.69			2.62		3.69			9.67		2.66	2.58	
4	8.00	8.00	8.00	3.69			8.00		3.69			29.52		8.00	8.00	
5	5.48	5.48	5.42	3.69			5.45		3.69			20.11		5.48	5.42	
6	2.64	2.64	2.58	3.69			2.61		3.69			9.63		2.64	2.58	
7	10.00	10.00	10.00	3.69			10.00		3.69			36.90		10.00	10.00	
8	10.00	10.00	10.00	3.69			10.00		3.69			36.90		10.00	10.00	
9	10.00	10.00	10.00	3.69			10.00		3.69			36.90		10.00	10.00	
10	10.00	10.00	10.00	3.69			10.00		3.69			36.90		10.00	10.00	
11	9.97	9.97	10.00	3.69			9.99		3.69			36.86		9.97	10.00	
12	9.96	9.96	10.00	3.69			9.98		3.69			36.83		9.96	10.00	
13	10.00	10.00	10.00	3.69			10.00		3.69			36.90		10.00	10.00	
14	10.92	10.92	9.22	3.69			10.07		3.69			37.16		10.92	9.22	
No.21 +12.66	0.00			3.69												
計	115.2	115.20	113.29									421.59		115.20	113.29	1:0.5

裏込砕石工(練)体積計算書

測点	距 離 (m)	延長(m)		砕石面積(m2)			平均延長(m)		平均面積(m2)			体積(m3)		延長(m)		
		天端	基礎	h(m)	裏込面積		延長		面積			体積		天端	基礎	
護岸工																
No.15 +17.88	0.00			3.30	1.48											
1	10.00	10.00	10.00	3.30	1.48		10.00		1.48			14.80		10.00	10.00	
2	5.57	5.57	5.49	3.30	1.48		5.53		1.48			8.18		5.57	5.49	
3	2.66	2.66	2.58	3.30	1.48		2.62		1.48			3.88		2.66	2.58	
4	8.00	8.00	8.00	3.30	1.48		8.00		1.48			11.84		8.00	8.00	
5	5.48	5.48	5.42	3.30	1.48		5.45		1.48			8.07		5.48	5.42	
6	2.64	2.64	2.58	3.30	1.48		2.61		1.48			3.86		2.64	2.58	
7	10.00	10.00	10.00	3.30	1.48		10.00		1.48			14.80		10.00	10.00	
8	10.00	10.00	10.00	3.30	1.48		10.00		1.48			14.80		10.00	10.00	
9	10.00	10.00	10.00	3.30	1.48		10.00		1.48			14.80		10.00	10.00	
10	10.00	10.00	10.00	3.30	1.48		10.00		1.48			14.80		10.00	10.00	
11	9.97	9.97	10.00	3.30	1.48		9.99		1.48			14.79		9.97	10.00	
12	9.96	9.96	10.00	3.30	1.48		9.98		1.48			14.77		9.96	10.00	
13	10.00	10.00	10.00	3.30	1.48		10.00		1.48			14.80		10.00	10.00	
14	10.92	10.92	9.22	3.30	1.48		10.07		1.48			14.90		10.92	9.22	
No.21 +12.66	0.00			3.30												
計	115.2	115.20	113.29									169.09		115.20	113.29	1:0.5

護岸工	断面積数量計算書	
細別・規格	計算式	数量

護岸工

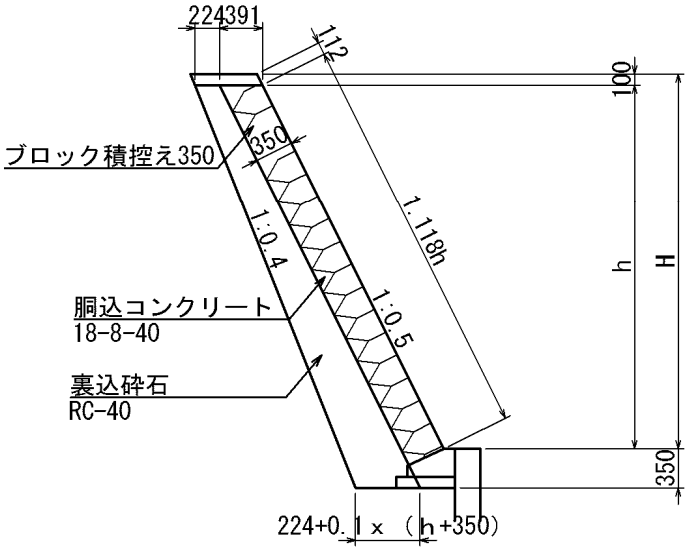

裏込砕石	断面積	
標準 h=3.30m	(3.30 + 0.35)× 0.1 + 0.224 ＝ 0.589	
RC40	(0.224 + 0.589)/ 2 ×(3.30 + 0.35)× 1.0 ＝ 1.48	1.48 m2

護岸工	単位数量計算書	
細別・規格	計算式	数量

天端工

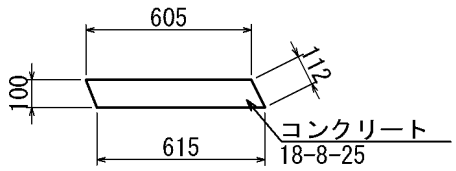

基礎工

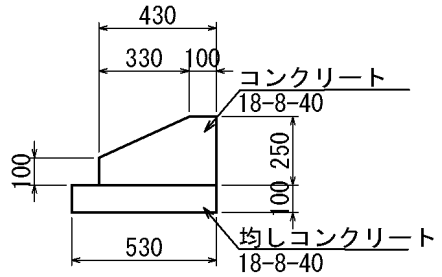

護岸工

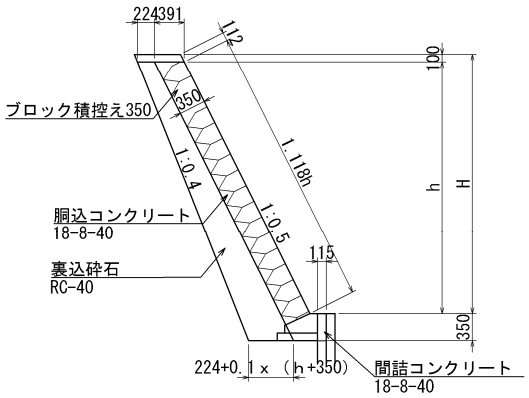

天端工	10m当たり		
コンクリート	(0.61 + 0.62)/ 2 × 0.10 × 10.00	＝ 0.62	0.6 m3
18-8-25			
型枠	0.11 × 10.00	＝ 1.10	1.1 m2
目地材	(0.61 + 0.62)/ 2 × 0.10 × 1.00	＝ 0.06	0.1 m2
基礎工	10m当たり		
均しコンクリート	0.53 × 10.00	＝ 5.30	5.3 m2
18-8-40			
コンクリート	0.43 × 0.25 - 0.33 × 0.15 / 2	＝ 0.08	m2
18-8-40	0.08 × 10.00	＝ 0.80	0.8 m3
型枠	(0.25 + 0.10)× 10.00	＝ 3.50	3.5 m2
目地材		＝ 0.08	0.1 m2
基礎工間詰	10m当たり		
間詰コンクリート	0.23 × 0.50 × 0.35 × 10.00	＝ 0.40	0.4 m2
18-8-40			
型枠	(0.25 + 0.10)× 10.00	＝ 3.50	3.5 m2
目地材		＝ 0.04	0.04 m2

護岸工	数量計算書	
細別・規格	計算式	数量
目地工		
エラスチックフィラー　t=20		
護岸工	3.69　×　0.35　×　13　＝ 16.79	16.79　m2
	計	16.79　m2
	天端、基礎工は単位数量にて計上	

遮水工	数量計算書	
細別・規格	計算式	数量
遮水工		
遮水シート(ベントナイト系)		
	遮水工　割付展開図より	
	展開総面積　748.34	748.3　m2
	A区間　＋　B区間	
遮水鋼矢板（ハット型10H）　L=　6.0　m		
	油圧式可変超高周波型バイブロによる打設	
	圧入長 L=　41.65　－　36.10　＝　5.55　m	5.5　m
	次頁計画平面図より	
	L=　74.88　＋　114.28　＝	189.2　m
		m
	N= L/0.9　＝　189.16　/　0.90　＝	210　枚
	W=　210　×　6.00　×　86.40　kg/m　＝　108956　/1000　＝	108.96　t
遮水剤塗布	膨潤性遮水材	
	L=　210　×　6.00　＝	1261.1　m

護岸・遮水工標準断面図S=1:50

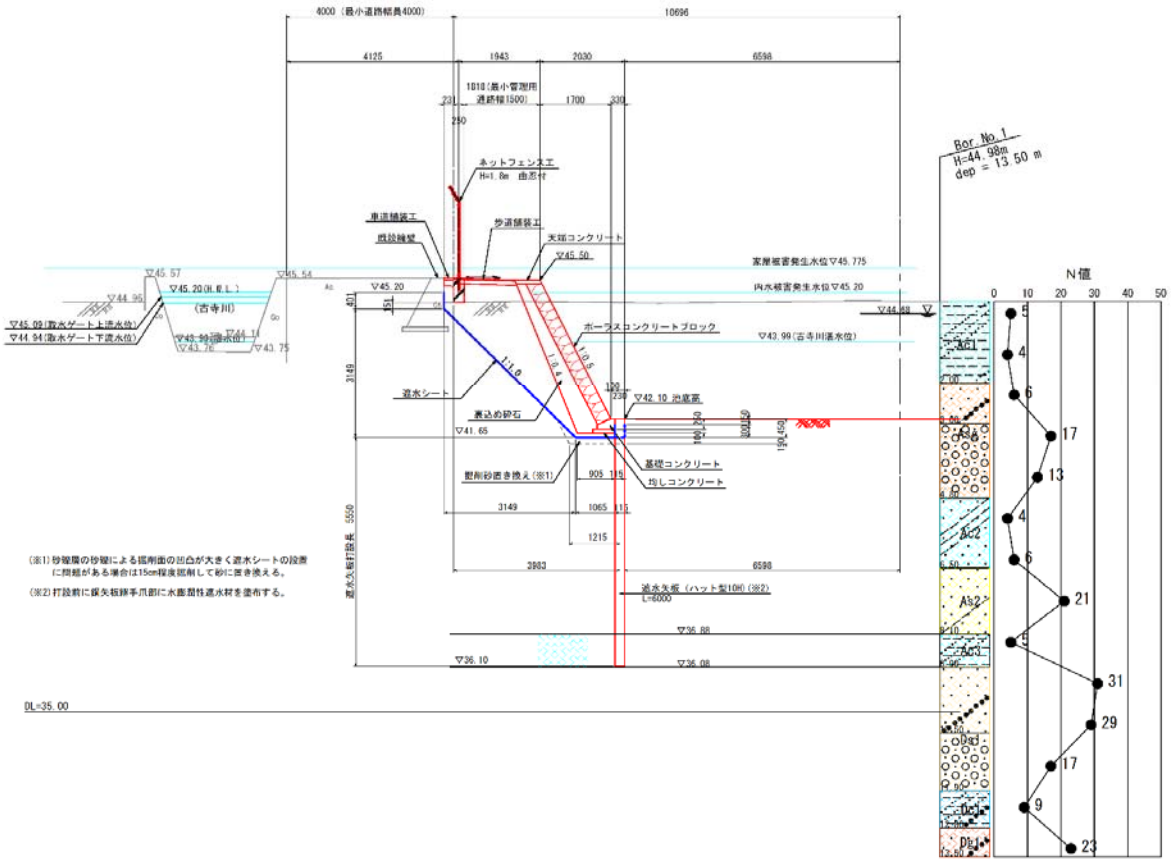

遮水工　　数量計算書

細別・規格		数量

計画位置図

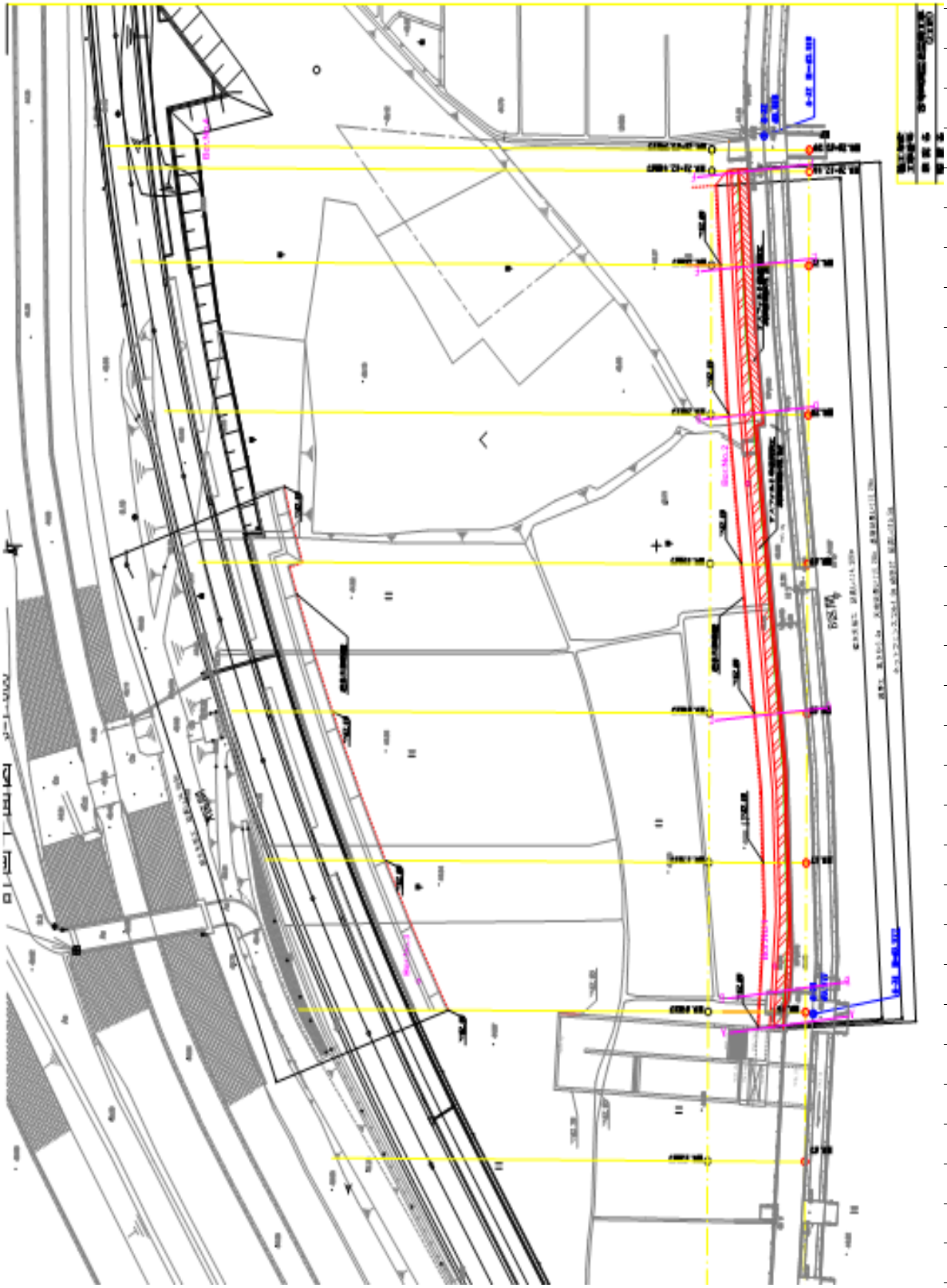

遮水工　　数量計算書

細別・規格		数量

遮水工配置平面図

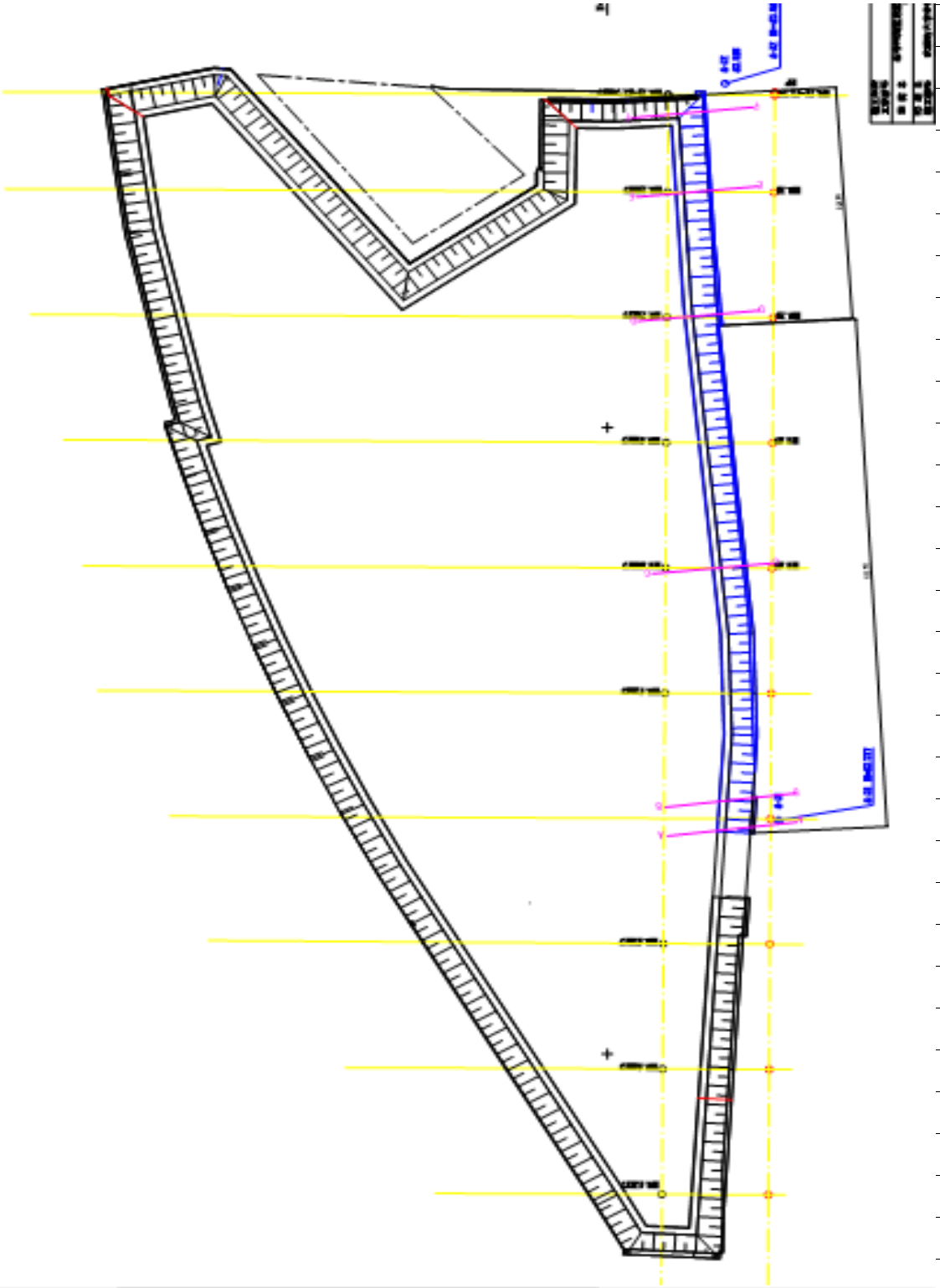

附帯工（舗装・ネットフェンス工他）　　数　量　集計表

区分	工種	種別	細別	規格	単位	数量			備考
	付帯工	ネットフェンス工	ネットフェンス	H=1.8m 曲忍付	m	115.5			
			ネットフェンス基礎	250×250×600	箇所	58			
		舗装工	車道舗装工1						
			表層	As舗装,t=50mm	m2	79.4			
			上層路盤	RM-30,t=100mm	m2	79.4			
			下層路盤	RC-40,t=150	m2	79.4			
			歩道舗装工1						
			表層	As舗装,t=30mm	m2	162.0			
			上層路盤	RM-30,t=100mm	m2	162.0			

舗装･ネットフェンス工他　　数量計算書

細別・規格	計算式	数量
ネットフェンス工	次頁平面図参照	
ネットフェンス工H=1.8m 曲忍付		
	L= 115.5	
	= 115.5	115.5 m
ネットフェンスH=1.8m 基礎工	250×250×600 2 m 間隔	
	基礎併用等 基礎併用等	
	N= 115.5 / 2 = 58 − 1 + 1 = 58	
	合計 = 58	58 箇所

舗装･ネットフェンス工他　　数量計算書

細別・規格	計算式	数量

計画位置図

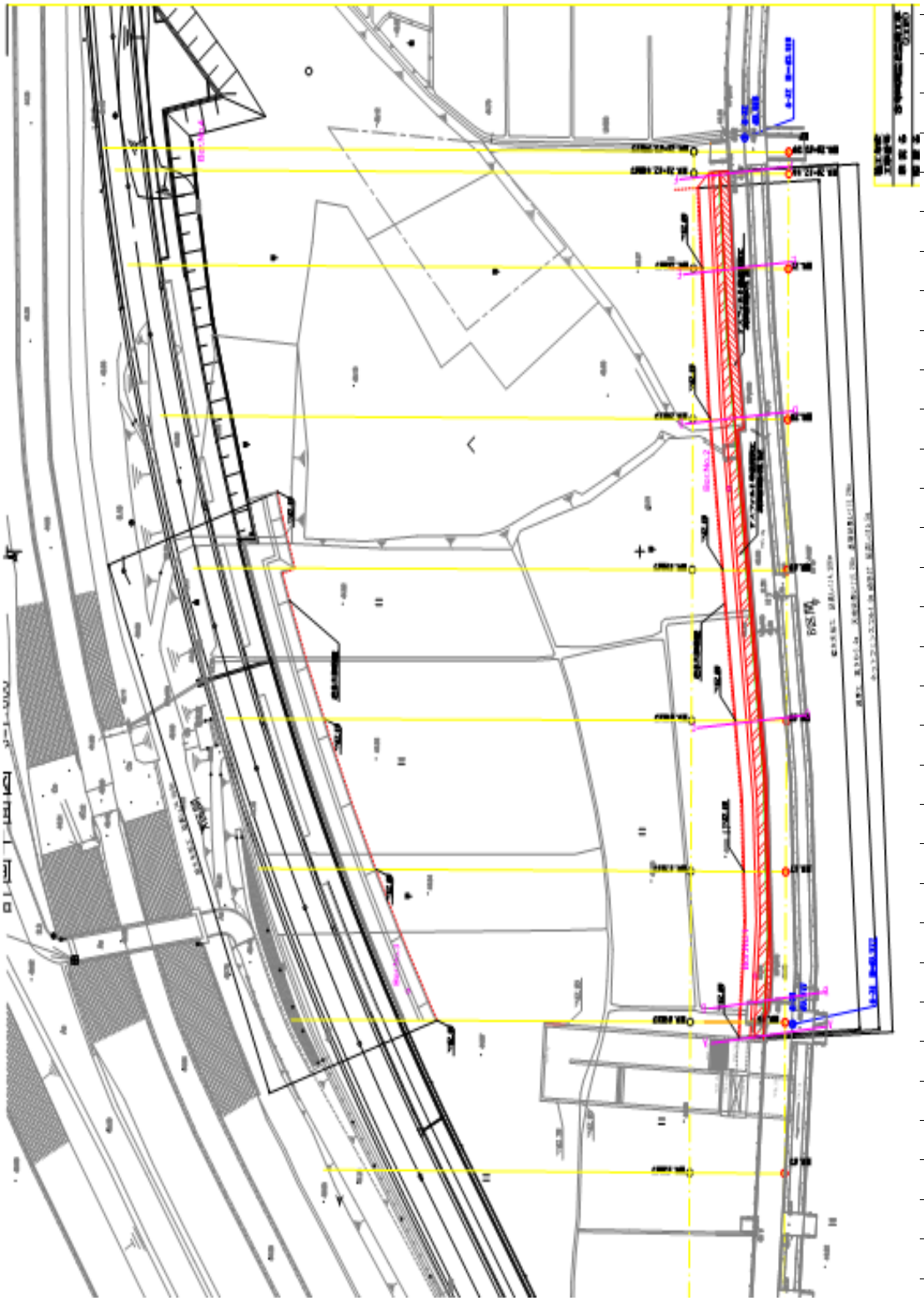

舗装･ネットフェンス工他　　数量計算書

細別・規格	計算式	数量
	次頁舗装・位置図参照	
舗装工		
車道舗装工1	アスファルト車道舗装工	
	A=　79.4　　= **79.4**	**79.4**　m2
	車道舗装1　S=1:100	
	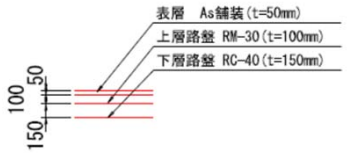	
歩道舗装1	アスファルト歩道舗装工	
	A=　162.0　　= **162.0**	**162.0**　m2
	歩道舗装1　S=1:100	
	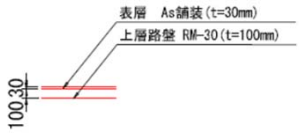	

舗装･ネットフェンス工他　　数量計算書

細別・規格	計算式	数量

舗装工位置図

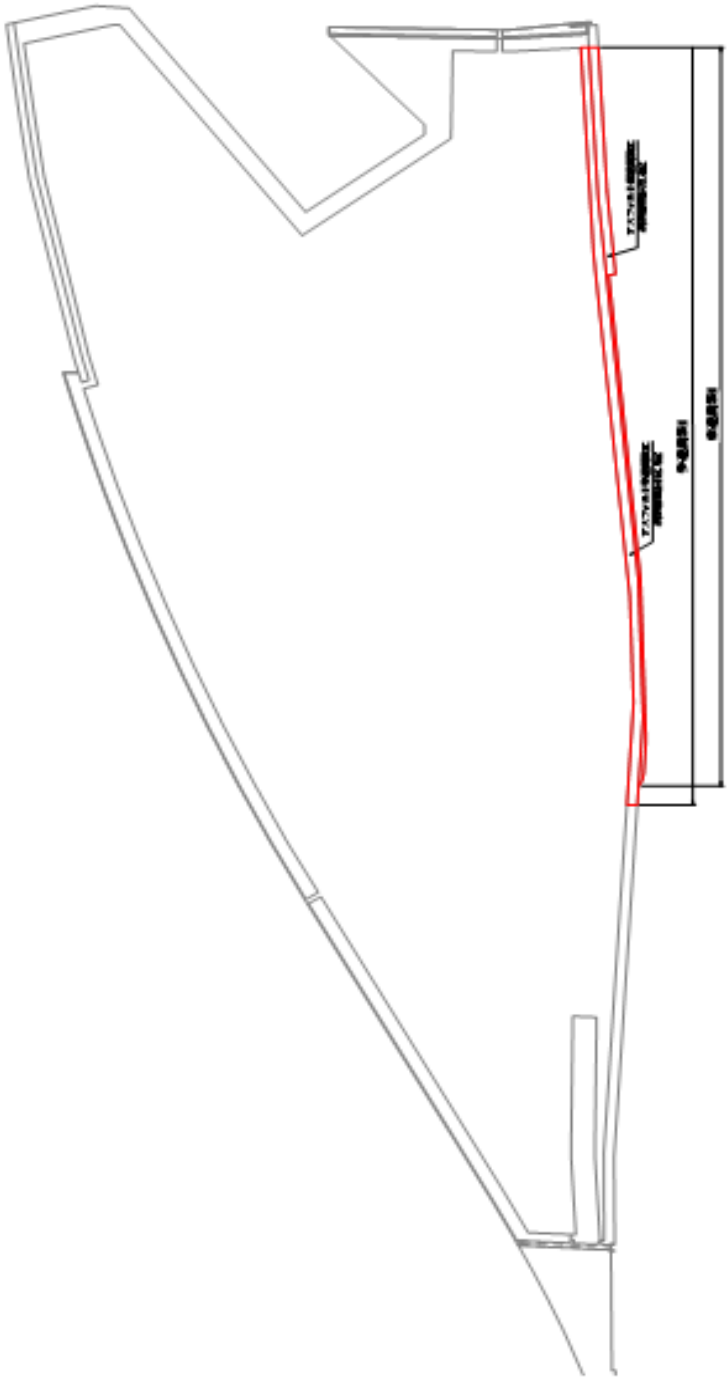

舗装工　　数量計算書

細別・規格	計算式	数量

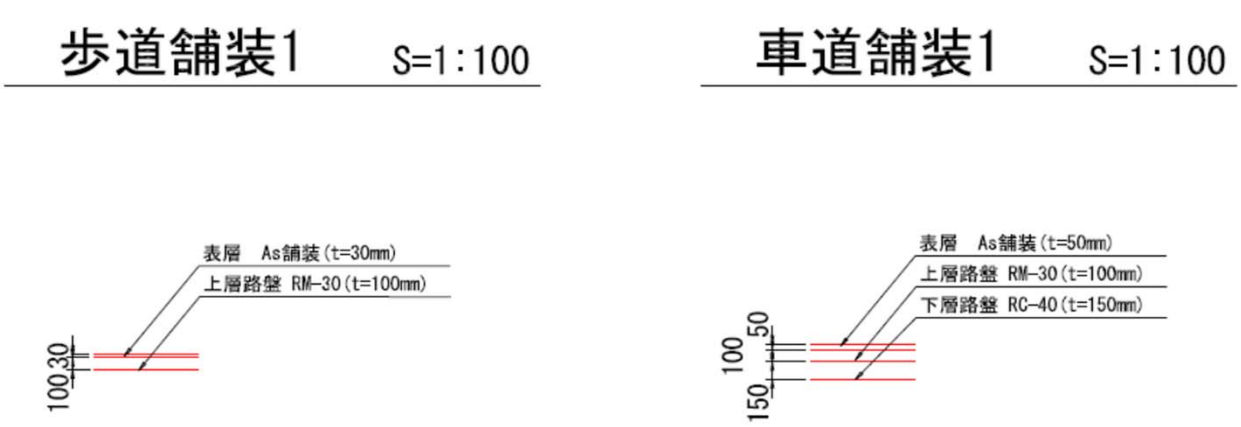

	100ｍ２当たり	
歩道舗装１		
表層	As舗装　ｔ＝30ｍｍ	100.0　m2
上層路盤	RM-30　ｔ＝100ｍｍ	100.0　m2
車道舗装１		
表層	As舗装　ｔ＝50ｍｍ	100.0　m2
上層路盤	RM-30　ｔ＝100ｍｍ	100.0　m2
下層路盤	RC-40　ｔ＝150ｍｍ	100.0　m2

ネットフェンス　　数量計算書

細別・規格	計算式	数量

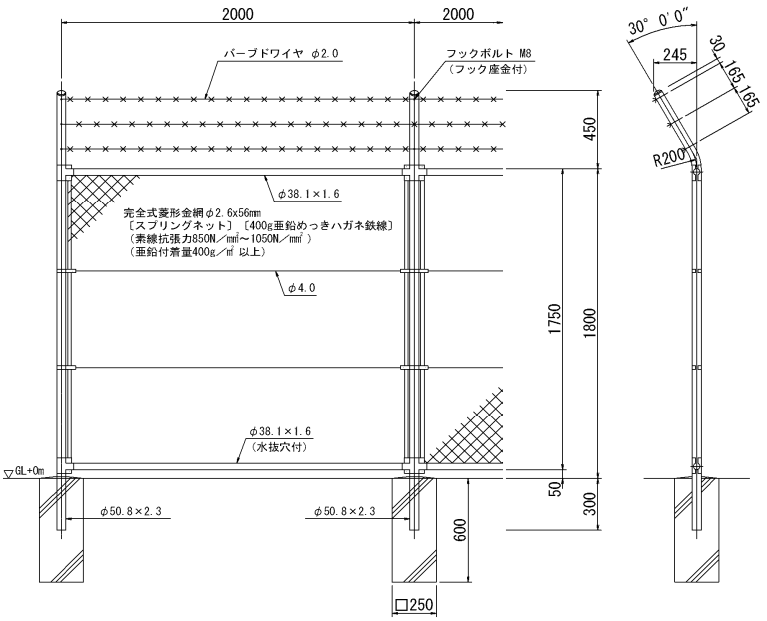

ネットフェンス	10m当たり	
	ネットフェンス　H=1.8m　曲忍付　＝ 10.0	10.0　m
	フェンス基礎　＝ 5.0	5.0　個
基礎工	1個当たり	
コンクリート 18-8-40	0.25　×　0.25　×　0.60　＝ 0.04	0.04　m3
型枠	0.25　×　0.60　×　4　＝ 0.60	0.60　m2